Braukmann
FK74CS-LF/FKN74CS-LF
Loodvrij filtercombinatie
met drukreduceerklep en terugspoelbaar fijnfilter

Toepassing
De filtercombinaties bestaan uit een terugspoelfilter en een drukreduceerklep in één apparaat. Ze zorgen voor een continue toevoer van gefilterd water. Het fijnfilter voorkomt het binnendringen van vreemde stoffen, bijvoorbeeld roestdeeltjes, plukken hennep en zandkorrels, en vermindert zo de waarschijnlijkheid van corrosie. De drukreduceerklep voorkomt schade door te hoge druk en vermindert het waterverbruik.

De filtercombinaties worden gebruikt in systemen waar een drukreduceerklep nodig is. Zowel horizontale als verticale installatie is mogelijk.

Keuringen
- DVGW

goedkeuring voor alle filters met 100 µm maaswijdte en met draaibaar aansluitstuk

Speciale eigenschappen
- LOODVRIJ: Pb-gehalte van alle materialen in contact met medium minder dan 0,1%
- Geïntegreerde drukreduceerklep met gebalanceerde zitting
- Inlaatdrukbalancering – geen invloed op uitlaatdruk door schommelende inlaatdruk
- Gefilterd water toegevoerd, zelfs tijdens het terugspoelen
- Gepatenteerd systeem voor terugspoelen - snelle en grondige reiniging van het filter met een kleine hoeveelheid water
- Herinneringsring geeft aan wanneer de volgende handmatige terugspoeling moet plaatsvinden
- Automatische terugspoelactor met ISO-flensaansluiting kan achteraf worden gemonteerd
- Groot filteroppervlak
- Filterhuis van stootvast, doorzichtig kunststof maakt eenvoudige controle op filtervervuiling mogelijk
- Filterelement volledig vervangbaar
- Gestandaardiseerde afvoeraansluiting
- ACS-gecertificeerd
- Alle materialen zijn goedgekeurd volgens KTW
- Goedgekeurd door TÜV LGA voor laag geluidsniveau, Groep 1 zonder beperkingen
- 5 jaar garantie

Technische Data

Medium	
Standaard medium:	Drinkwater
Aansluitingen/afmetingen	
Aansluitmaat:	$^1/_2$" - 2" (met draaibaar aansluitstuk)
Drukwaarden	
Bedrijfsdrukbereik:	1,5 - 16 bar
Max. inlaatdruk:	16 bar (tot 12 bar lange* termijn)
Uitgangsdruk:	1,5 - 6 bar instelbaar
Bedrijfstemperatuur	
Bedrijfstemperatuurbereik medium volgens EN 1567:	5 - 30 °C
Specificaties	
Installatie positie:	Horizontaal of verticaal, met filterhuis naar beneden

*Voor het behoud van de meetnauwkeurigheid van de manometer, is een maximale drukbelasting van 12 bar toegestaan.

Constructie

Overzicht

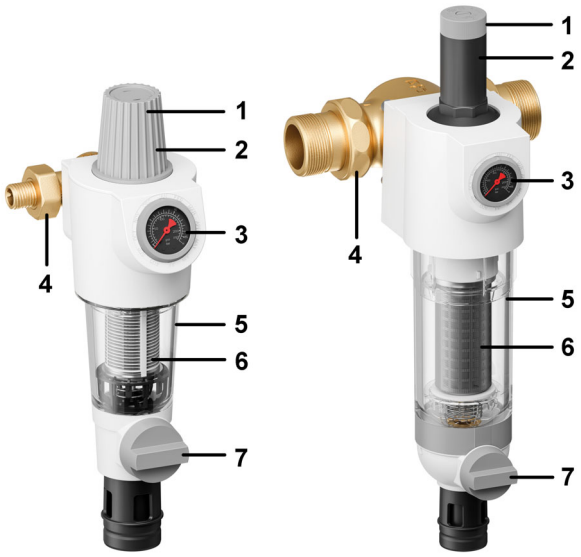

	Componenten	Materialen
1	Afstelhendel	Synthetisch materiaal van hoge kwaliteit
2	Veerkap met interne afstelschroef	Synthetisch materiaal van hoge kwaliteit
3	Behuizing met drukmeter	**FK74CS-LF $^1/_2$" - $1^1/_4$":** Synthetisch materiaal van hoge kwaliteit **FK74CS-LF $1^1/_2$" - 2":** Loodvrij messing
4	Draaibaar aansluitstuk, flenspakkingen, aansluitmoeren en fittingen (alleen FK74CS)	**FK74CS-LF $^1/_2$" - 2":** Loodvrij messing
5	Sleutel voor filterhuis en veerkap	Plastic
6	Fijnfilter	Roestvast staal
7	Hendel voor terugspoelen	Synthetisch materiaal
	Niet afgebeelde componenten	
	Geheugenring	Plastic
	Inbussleutel	Roestvast staal
	Klepeenheid compleet met membraan en klepzitting	Synthetisch materiaal van hoge kwaliteit
	Transparant filterhuis	Schokbestendig, helder transparant synthetisch materiaal
	Kogelklep met aftap	Loodvrij messing (kogelklephuis), loodvrij materiaal (kogel), kunststof durethaan (aftap)
	Membraan	EDPM
	Afdichtringen	EPDM

Werking

De filtercombinatie combineert een terugspoelfilter en een drukreduceerklep in één apparaat.

De filtereenheid bestaat uit een bovenste gedeelte en een onderste combinatiesectie. In de "filter"-positie, wordt het kleine bovenste filter gesloten, zodat het water alleen door het hoofdfilter kan passeren van buiten naar binnen. Wanneer de kogelklep is geopend voor het terugspoelen, wordt het filter naar beneden gedrukt tot de watertoevoer naar de buitenkant van het hoofdfilter is gestopt. Tegelijkertijd wordt de waterstroom naar het bovenste deel van het filter geopend. Het water dat nodig is voor reiniging van het filter passeert de bovenste zeef, de rotor en het hoofdfilter van binnen naar buiten. Hierdoor wordt het filter volledig gereinigd over het gehele oppervlak bij de volledige inlaatdruk. Het filter schakelt automatisch over naar de bedrijfspositie wanneer de kogelklep weer wordt gesloten.

De geïntegreerde reduceerklep werkt met een evenwichtsprincipe waarbij de kracht die wordt gegenereerd door een membraan wordt gecompenseerd door de kracht van een instelveer. De inlaatdruk heeft geen invloed op het openen of sluiten van de klep. Variaties in de inlaatdruk hebben daarom geen invloed op de uitlaatdruk.

Transport en Opslag

Houd de onderdelen in hun originele verpakking en pak alles pas kort voor installatie uit.

De volgende omstandigheden zijn van toepassing tijdens transport en opslag:

Parameter	Waarde
Omgeving:	schoon, droog en stofvrij
Min. omgevings temp:	5 °C
Max. omgevings temp:	55 °C
Min. relatieve vochtigheid van de omgeving:	25 % *
Max. relatieve vochtigheid van de omgeving	85 % *

*niet-condenserend

Installatie Richtlijnen

Montage vereisten

- De montageplaats moet vorstvrij zijn en de bescherming van het apparaat tegen chemicaliën, verf, oplosmiddelen en de dampen daarvan en tegen omgevingsinvloeden moet zijn gewaarborgd
- Installeer in horizontaal of verticaal leidingwerk met het filterhuis naar beneden gericht
  - Deze positie waarborgt een optimale filterwerking
- Installeren afsluiters
- Deze filters zijn armaturen waarvoor regelmatig onderhoud nodig is
- Waarborg een goede toegankelijkheid (overweeg EN1717-vereisten)
  - Drukmeter kan goed worden afgelezen
  - De mate van vervuiling kan goed worden waargenomen met een schoon filterhuis
  - Gemakkelijker onderhoud en inspectie
- Het verdient aanbeveling dat een rechte leidinglengte van tenminste vijf maal de nominale diameter van de leiding aanwezig is na het filter (conform EN 806-2)
- Installeer direct na watermeter
- Conform EN 806-2 wordt geadviseerd het filter direct na de watermeter te installeren
- Teneinde overstroming te voorkomen, wordt geadviseerd voor een permanente, professioneel gedimensioneerde afvalwateraansluiting te zorgen

Installatievoorbeeld

FK74CS-LF $^1/_2$" - 1$^1/_4$"

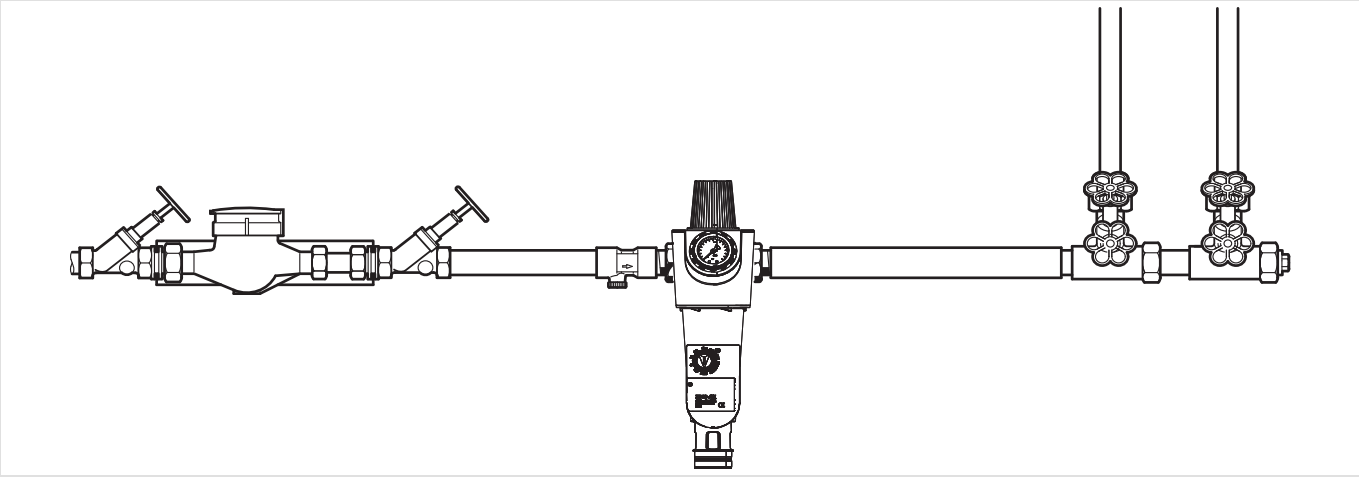

FK74CS-LF 1 $^1/_2$" - 2"

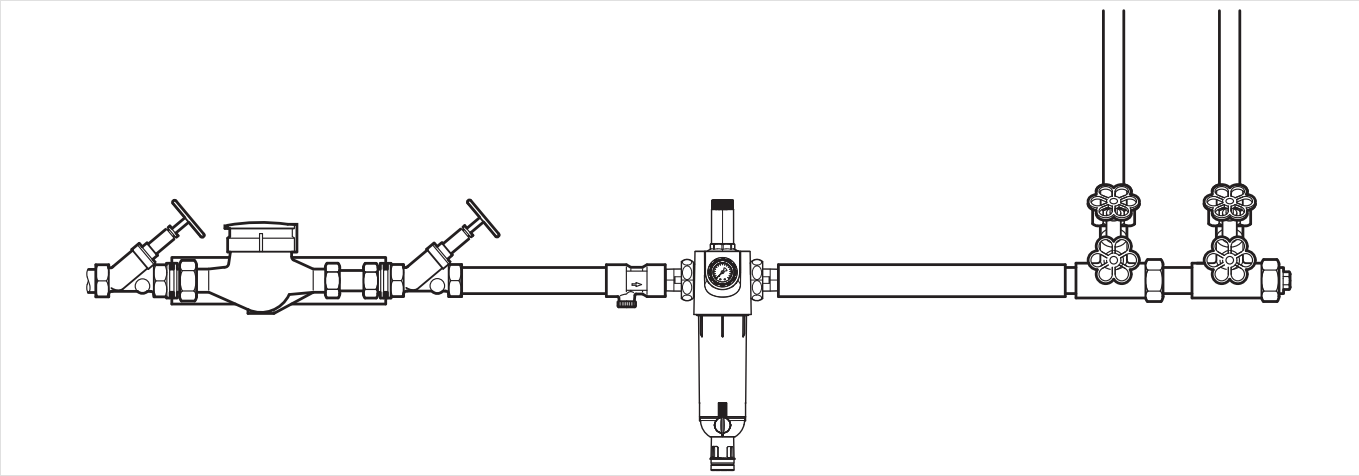

Technische kenmerken

kvs-waarden

Aansluitmaat:	DN 15	DN 20	DN 25	DN 32	DN 40	DN 50
k_{vs}-waarde (m^3/h):	4,5	5,8	6,2	6,5	11,5	11,5

Drukval kenmerken

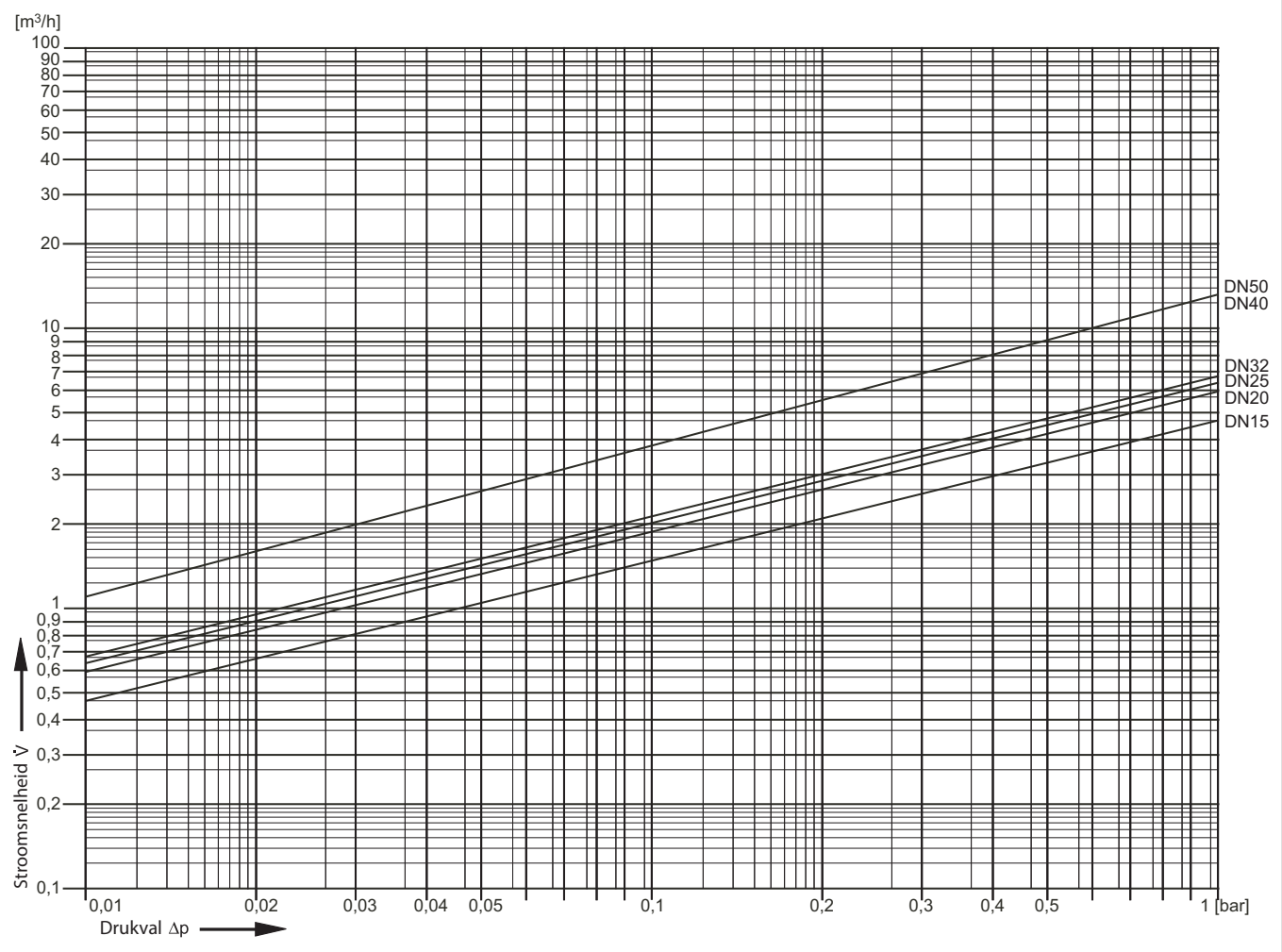

Afmetingen

Overzicht

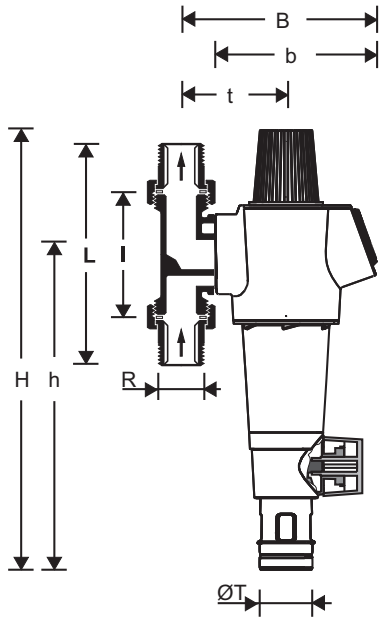

FK74CS-LF $^1/_2$" - 1$^1/_4$"

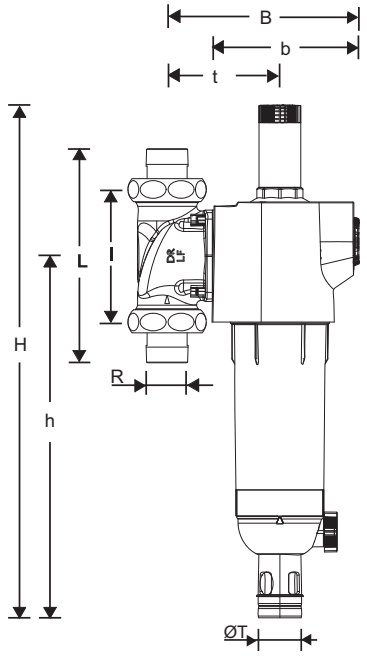

FK74CS-LF 1$^1/_2$" - 2"

Parameter		Waarden					
Nominale diameter:	DN	DN 15	DN 20	DN 25	DN 32	DN 40	DN 50
Aansluitmaat:	R	$^1/_2$"	$^3/_4$"	1"	1$^1/_4$"	1$^1/_2$"	2"
Gewicht:	kg	2,3	2,3	2,6	2,9	9,753	10,652
Afmetingen:	H	415	415	415	415	590	590
	h	298	298	298	298	416	416
	L	150	158	179	197	246	267
	I	90	90	100	105	150	150
	B	178	178	178	182	216	216
	b	150	150	150	150	187	187
	t	92	92	92	96	130	130
	ØT	50	50	50	50	50	50

Alle afmetingen in mm tenzij anders vermeld.

Bestelinformatie

Deze tabel bevat alle informatie die u nodig heeft om de juiste keuze te maken.

Opties

Aansluitmaat:	Maaswijdte:	Draaibaar aansluitstuk:	Typennr.
$^1/_2$"	100 µm	Ja	FK74CS-1/2LFAA
$^3/_4$"	100 µm	Ja	FK74CS-3/4LFAA
1"	100 µm	Ja	FK74CS-1LFAA
1$^1/_4$"	100 µm	Ja	FK74CS-11/4LFAA
1$^1/_2$"	100 µm	Ja	FK74CS-11/2LFAA
2"	100 µm	Ja	FK74CS-2LFAA
$^1/_2$" - 1$^1/_4$"	100 µm	Nee	FKN74CS-1LFA
1$^1/_2$" - 2"	100 µm	Nee	FKN74CS-2LFA

Accessoires

	Beschrijving		Afmeting	Typennr.
	DA74	**Draaibaar aansluitstuk** Voor aansluiting of inbouw van filters en filtercombinaties		
		DZR messing	$^{1}/_{2}$"	DA74CS-1/2A
		DZR messing	$^{3}/_{4}$"	DA74C-3/4A
		DZR messing	1"	DA74C-1A
		DZR messing	$1^{1}/_{4}$"	DA74C-11/4A
		loodvrij	$^{1}/_{2}$"	DA74CS-1/2LFA
		loodvrij	$^{3}/_{4}$"	DA74CS-3/4LFA
		loodvrij	1"	DA74CS-1LFA
		loodvrij	$1^{1}/_{4}$"	DA74CS-11/4LFA
		loodvrij	$1^{1}/_{2}$"	DA74CS-11/2LFA
		loodvrij	2"	DA74CS-2LFA
		loodvrij, geen aansluitdelen	$^{1}/_{2}$" - $^{3}/_{4}$"	DA74CS-1/2LFE
		loodvrij, geen aansluitdelen	1"	DA74CS-1LFE
		loodvrij, geen aansluitdelen	$1^{1}/_{4}$"	DA74CS-11/4LFE
		loodvrij, geen aansluitdelen	$1^{1}/_{2}$" - 2"	DA74CS-2LFE
	ZR74CS	**Dubbele ringsleutel voor verwijderen van het filterhuis**		
			$^{1}/_{2}$" + $1^{1}/_{4}$"	ZR74CS
	ZR10K	**Dubbele ringsleutel voor verwijderen van het filterhuis**		
			$1^{1}/_{2}$" + 2"	ZR10K-11/2
	RR74S	**Automatische terugspoelmotor** Voor automatische filterreiniging op vooringestelde intervallen		
		met ISO-flens F03, 3 Nm, 230 V, 50 Hz, 5 W	$^{1}/_{2}$" - $1^{1}/_{4}$"	RR74S-A
	RR11S	**Automatische terugspoelmotor** Voor automatische filterreiniging op vooringestelde intervallen		
		met ISO-flens F03, 3 Nm, 230 V, 50 Hz, 5 W		RR11S-A

	URS/URSP	Inbouwset F*74CS		
		Voor filterhuis t/m mei 2025 met terugspoelmotor RR11S	$^1/_2$" - $1^1/_4$"	URSP-1AR
			$1^1/_2$" - 2"	URS-11/2AR
		Voor filterhuis vanaf juni 2025 met terugspoelmotor Z11S	$^1/_2$" - $1^1/_4$"	URSP-1NZ
			$1^1/_2$" - 2"	URS-11/2NZ

Reserveonderdelen

Filtercombinaties FK74CS / FKN74CS vanaf 2025

Overzicht

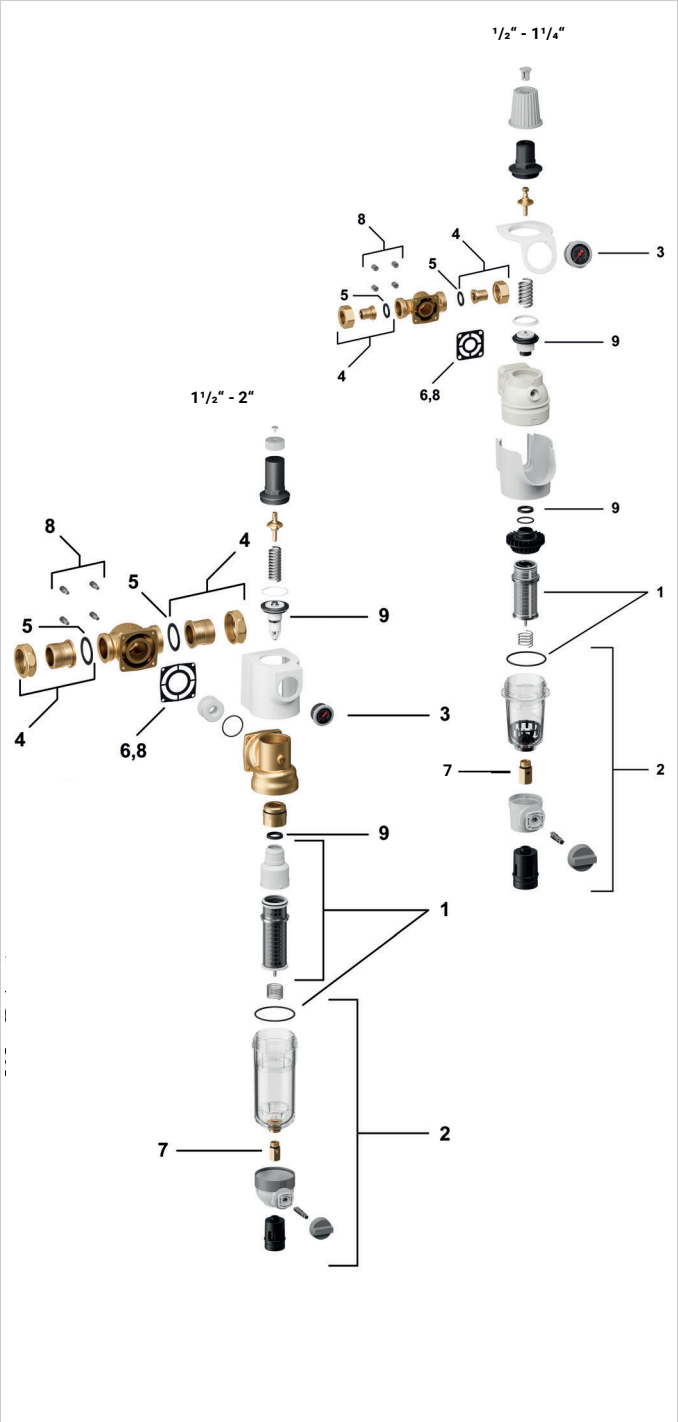

	Beschrijving	Afmeting	Typenr.
1	**Filtereenheid compleet**		
	100 µm	1/2" - 1 1/4"	AF74-1A
	50 µm	1/2" - 1 1/4"	AF74-1C
	200 µm	1/2" - 1 1/4"	AF74-1D
	100µm	1 1/2" - 2"	AF11S-11/2A
	20 µm	1 1/2" - 2"	AF11S-11/2B
	50 µm	1 1/2" - 2"	AF11S-11/2C
	200 µm	1 1/2" - 2"	AF11S-11/2D
2	**Transparant filterhuis**		
	Loodvrij messing	1/2" - 1 1/4"	KF74CS-1LFA
	Loodvrij messing	1 1/2" - 2"	KF11S-11/2LFA
3	**Drukmeter achter, aansluiting G1/4"**		
		0 - 16 bar	M74CS-A16
4	**Aansluitset schroefdraad**		
	DZR messing	1/2"	VST06-1/2AR
	DZR messing	3/4"	VST06-3/4A
	DZR messing	1"	VST06-1A
	DZR messing	1 1/4"	VST06-11/4A
	Loodvrij messing	1/2"	VST74CS-1/2LFA
	Loodvrij messing	3/4"	VST06-3/4LFA
	Loodvrij messing	1"	VST06-1LFA
	Loodvrij messing	1 1/4"	VST06-11/4LFA
	Loodvrij messing	1 1/2"	VST74CS-11/2LFA
	Loodvrij messing	2"	VST06-2LFA
5	**Afdichtingring (10 stuks)**		
		3/4"	0901444
		1"	0901445
		1 1/4"	0901446
		1 1/2"	0901447
		2"	0901448
6	**Flenspakking**		
		1/2" - 1 1/4"	5975900
		1 1/2" - 2"	5975901
7	**Kogelklep compleet**		
	Loodvrij messing		KH11S-1LFA
8	**Flenspakking incl. schroeven**		
		1/2" - 1 1/4"	DS-FX74CS
		1 1/2" - 2"	DS-FX74CS-11/2
9	**Klepeenheid compleet**		
	Loodvrij messing	1/2" - 1 1/4"	D06FA-1LF
	Loodvrij messing	1 1/2" - 2"	D06FA-11/2LF

resideo

Hermes Plaza, Hermeslaan 1H
B-1831 Diegem, België
De Entree 258,
1101 EE Amsterdam Z.O., Nederland

Geproduceerd voor en op verzoek van
Pittway Sàrl, Z.A., La Pièce 6,
1180 Rolle, Zwitserland
door haar geautoriseerde
vertegenwoordiger Ademco 1 GmbH

Wijzigingen voorbehouden.
NL0H-1187GE23 R1025

© 2025 Resideo Technologies, Inc.
Alle rechten voorbehouden.

Voor meer informatie

resideo.com

Dit document bevat eigendomsinformatie van Pittway Sàrl en haar dochtermaatschappijen en wordt beschermd door copyright en andere internationale wetten. Reproductie of onjuist gebruik zonder een geschreven goedkeuring van Pittway Sàrl is strikt verboden.