resideo

Installation manual
Multilingual

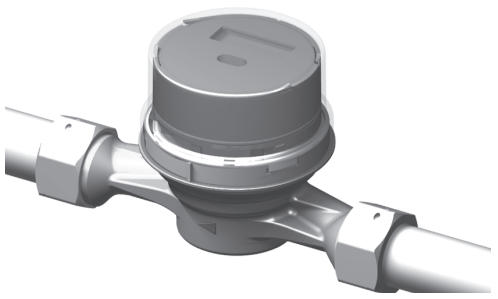

Electronic water meter, with integrated radio

EW150

READ THROUGH CAREFULLY BEFORE USE.
KEEP ACCESSIBLE THROUGHOUT THE PRODUCT LIFETIME.

DE EN ES FR IT TR

EU Declaration of conformity
Déclaration UE de conformité
Declaración de conformidad UE
Dichiarazione di conformità CE
EU-Konformitätserklärung

Device Type Type d'appareil Tipo de aparato Tipo di apparecchio Gerätetyp	**WME5 ***N ***1 ******* **WME5 ***T ***1 *******

We, QUNDIS GmbH, Sonnentor 2, DE-99098 Erfurt, declare under our sole responsibility that this product(s) of the product line:
Nous, QUNDIS GmbH, Sonnentor 2, DE-99098 Erfurt, déclarons sous notre seule responsabilité que le/les produit(s) de la ligne de produits :
Nosotros, QUNDIS GmbH, Sonnentor 2, DE-99098 Erfurt, declaramos bajo propia responsabilidad, que el/los producto(s) de la línea de productos:
Noi, QUNDIS GmbH, Sonnentor 2, DE-99098 Erfurt, dichiariamo sotto la nostra esclusiva responsabilità, che il/i prodotto(i) della linea:
Wir, QUNDIS GmbH, Sonnentor 2, DE-99098 Erfurt, erklären in alleiniger Verantwortung, dass das/die Produkt(e) der Produktlinie:

Water meter Compteur d´eau Contador de agua Contatore acqua Wasserzähler	**Q water 5.5**

to which this declaration relates is/are in conformity with the requirements of the following directive(s):
au(x)quel(s) se réfèrent cette déclaration, est/sont conforme(s) aux prescriptions de la/des directive(s) :
a la/las que se refiere esta declaración, está/están conforme(s) con los requisitos de la(s) directiva(s):
alla quale si riferisce la presente Dichiarazione, è/sono conforme(i) con i requisiti della/delle normativa(e):
auf das/die sich diese Erklärung bezieht, konform ist/sind mit den Anforderungen der Richtlinie(n):

2014/32/EU	**Measuring Instrument Directive (MID)** **OJ L96/149, 29.03.2014**
2014/53/EU	**Radio Equipment Directive (RED)** **OJ L153/62, 22.05.2014**
2011/65/EU	**Restriction of the use of certain hazardous substances (RoHS),** **OJ L174/88, 01.07.2011**

The conformity was checked in accordance with the following harmonised EN standard(s):
La conformité fût controlé selon la/les norme(s) EN-harmonisées :
a la/las que se refiere esta declaración, está/están conforme(s) con los requisitos de la(s) directiva(s):
alla quale si riferisce la presente Dichiarazione, è/sono conforme(i) con i requisiti della/delle normativa(e):
Die Konformität wurde überprüft anhand der harmonisierten EN-Norm(en):

EN 62479:2010
EN 300 220-2 V3.1.1
EN 301 489-1 V1.9.2
EN 62368-1:2014 + AC:2015
EN IEC 63000:2018

The notified body, Body No.
L'organisme notifié, Nombre l'organisme
la autoridad designada, Numéro designada
l'autorità menzionata, Número menzionata
Die benannte Stelle, Nr. der Stelle

Physikalisch-Technische Bundesanstalt, Braunschweig und Berlin, 0102

issued the certificate:
a établi l'attestation :
ha emitido el siguiente certificado:
ha presentato il seguente certificato:
hat folgende Bescheinigungen ausgestellt:

MID MODUL B:	**DE-18-MI001-PTB002** (single jet)
MID MODUL B:	**DE-18-MI001-PTB003** (multi jet)
MID MODUL D:	**DE-M-AQ-PTB008**

Further applied standards/specifications:
Autres normes/specifications appliquées :
Otras normas/especificaciones aplicadas:
Altre norme/specifiche applicate:
Weitere angewandte Normen/Spezifikationen:

EN ISO 4064-1:2017
EN ISO 4064-2:2017
EN 301 489-1 V2.1.1
EN 301 489-3 V1.6.1

Signed for and in the name of QUNDIS GmbH Erfurt, 23.12.2021

Volker Eck
Geschäftsführung

Werner Dennstedt
Quality Manager

CE-DoC No: CE.W006D6_fr-es-it-de

DE

Sicherheit und Gewährleistung
Das Gerät ist wartungsfrei. Dieses Produkt ist nur durch geschultes Fachpersonal nach der vorliegenden Installationsanleitung zu montieren.

Geeignete Maßnahmen zur Sicherung der trinkwasserhygienischen Anforderungen während Transport, Lagerung und Einsatz sind zu ergreifen. Länderspezifische Normen und Richtlinien beachten!

Bestimmungsgemäße Verwendung
Wasserzähler dienen zur Verbrauchserfassung von Trinkwasser. Wasserzähler sind ausschließlich für diesen Zweck bestimmt. Eine andere Anwendung des Gerätes gilt als nicht bestimmungsgemäß. Änderungen am Gerät müssen genehmigt werden.

Gewährleistung und Garantie
Gewährleistungs- und Garantieansprüche können nur geltend gemacht werden, wenn die Teile bestimmungsgemäß verwendet und die technischen Vorgaben der geltenden Regeln eingehalten wurden.

Sicherheitshinweise
Unsachgemäßer Umgang oder ein zu starkes Anziehen von Verschraubungen führt zu Undichtigkeiten. Beachten Sie das in der Anleitung angegebene max. Drehmoment.

Nicht zulässige Montagemittel!
Schlagschrauber, Hanf, Dichtband, Fett oder Gleitmittel bei der Montage nicht zulässig.

Dichtungen
Dichtungen müssen hinsichtlich der Abmessungen und thermischen Belastung für den Einsatzzweck geeignet sein. Verwenden Sie nur die dem Gerät beigelegten Dichtungen.

Sicherheitshinweise für Lithium-Batterien
Für die im Gerät fest verbaute, nicht austauschbare Lithium-Metall-Batterie sind Vorschriften zum Gefahrgut-Transport und zum Recycling sowie Sicherheitshinweise zur Handhabung von Batterien einzuhalten.

Die Prüfbescheinigungen für die verwendeten Batterien sind auf Anfrage erhältlich.

Korrekte Entsorgung dieses Produktes
WEEE-Richtlinie 2012/19/EU; Richtlinie über Elektro- und Elektronik-Altgeräte; Entsorgungshinweise:

Entsorgen Sie dieses Gerät und die enthaltenen Batterien nicht mit dem allgemeinen Hausmüll. Bringen Sie das Gerät und die darin enthaltenen Batterien zur ordnungsgemäßen Behandlung, Wiederverwertung und zum Recycling zu den dafür vorgesehenen Sammelstellen. Die ordnungsgemäße Entsorgung dieses Geräts und der enthaltenen Batterien trägt dazu bei, wertvolle Ressourcen zu sparen und mögliche negative Auswirkungen auf die menschliche Gesundheit und die Umwelt zu vermeiden, die sonst durch unsachgemäße Abfallbehandlung entstehen könnten.

Aktivierung Funk
Der Funksender des Gerätes wird automatisch nach einem Durchfluss von 50 Liter aktiviert, jedoch ohne Aussendung von Installationstelegrammen. Alternativ wird der Funk mit dem RML10-STD oder der Parametriersoftware ausgelöst.

Walk-by (Mobile Datenerfassung)
12 Minuten nach der Aktivierung des Funks, sendet das Gerät Kontrolltelegramme. Im Anschluss sendet das Gerät reguläre walk-by Telegramme.

AMR (Automatische Datenerfassung)
Nach Aktivierung des Funksenders sendet das Gerät Installationstelegramme zur Einbindung in das AMR-Netzwerk. Im Anschluss sendet das Gerät reguläre Datentelegramme und abhängig von eingestellten Funkmodus Statistiktelegramme.

Parametrierung
Die Parametrierung des Gerätes erfolgt mithilfe der Parametriersoftware.

EN

Security and guarantee
The device is maintenance-free. This product may only be installed by trained specialist personnel in accordance with with this installation manual.

Suitable measures must be taken to ensure that drinking water hygiene requirements are met during transport, storage and use. Observe country-specific standards and guidelines!

Intended use
Water meters are used to record the consumption of drinking water. Water meters are exclusively intended for this purpose. Any other use of the device is considered to be improper. Changes to the unit must be approved.

Warranty and guarantee
Warranty and guarantee claims can only be asserted if the parts have been used as intended and the technical specifications of the applicable rules have been observed.

Safety Instructions
Improper handling or excessive tightening of screwed connections leads to leaks. Observe the maximum torque specified in the instructions.

Non-permissible assembly materials!
Impact wrenches, hemp, sealing tape, grease or lubricants are not permitted during installation.

Seals
Seals must be suitable for the intended use in terms of dimensions and thermal load. Only use the seals supplied with the device.

Safety Instructions for Lithium Batteries
For the non-replaceable lithium metal battery permanently installed in the device, regulations for the transport of dangerous goods and recycling as well as safety instructions for handling batteries must be observed. The test certificates for the batteries used are available on request.

Correct disposal of this product
WEEE Directive 2012/19/EU; Waste of Electrical and Electronics Equipment Directive; Disposal Information:

Do not dispose this device and contained batteries with the general household waste. For proper treatment, recovery and recycling, please take the device and contained batteries to designated collection points. Disposing of this device and of contained batteries correctly will help save valuable resources and prevent any potential negative effects on human health and the environment, which could otherwise arise from inappropriate waste handling.

Radio activation
The radio transmitter of the device is automatically activated after a flow of 50 litres, but without sending installation telegrams. Alternatively, the radio is activated with the RML10-STD or the parameterisation software.

Walk-by (mobile data recording)
12 minutes after the radio transmitters are activated, the device sends control telegrams. The device then sends regular walk-by telegrams.

AMR (automatic data recording)
After the radio transmitter has been activated, the device transmits installation telegrams for integration in the AMR network. Then the device transmits regular data telegrams and statistics telegrams depending on the radio mode set.

Parameter setting
The parameter setting of the device is done using the parameter setting software.

ES

Seguridad y garantía
La unidad no necesita mantenimiento. Este producto sólo debe ser instalado por personal especializado y formado, de acuerdo con estas instrucciones de instalación.

Deben tomarse las medidas adecuadas para garantizar que se cumplen los requisitos de higiene del agua potable durante el transporte, el almacenamiento y el uso. Respeta las normas y directivas específicas de cada país.

Uso conforme al empleo previsto
Los medidores de agua se utilizan para registrar el consumo de agua potable. Los contadores de agua han sido concebidos exclusivamente para dicho fin. otra aplicación del dispositivo vale como no conforme al empleo previsto. Las modificaciones en el dispositivo deben ser autorizadas.

Garantía
Su derecho a la garantía solamente podrá ser reclamado si las piezas se han utilizado de forma conforme al empleo previsto y se han respetado las especificaciones técnicas y las normas técnicas vigentes.

Indicaciones de seguridad
Una manipulación inadecuada o un enroscado demasiado fuerte conduce fugas. Observe el par de giro máximo indicado en las instrucciones.

¡Materiales de montaje no permitidos!
No se permite el uso de llaves de impacto, cáñamo, cinta selladora, grasa o lubricantes durante el montaje.

Juntas
Las medidas de las juntas y su carga térmica han de ser aptos para la finalidad del uso. Por ello, emplee solo las juntas que se adjuntan al dispositivo.

Indicaciones de seguridad para baterías de litio
En el caso de la batería de metal de litio no sustituible instalada de forma permanente en el aparato, deben observarse las normas de transporte de materiales peligrosos y de reciclaje, así como las instrucciones de seguridad para el manejo de las baterías.

Los certificados de control están disponibles para las baterías empleadas bajo solicitud.

Eliminación correcta de este producto
Directiva RAEE 2012/19/UE - Reciclaje de Aparatos Eléctricos y Electrónicos:

No elimine este dispositivo ni las pilas que contiene en la basura doméstica. Para el tratamiento, la reutilización y el reciclaje correctos debe entregar el dispositivo y las pilas que contiene en un punto de recogida autorizado. La correcta eliminación de este dispositivo y de las pilas que contiene contribuye a ahorrar valiosos recursos y a evitar los posibles efectos negativos sobre la salud humana y el medio ambiente que podrían derivarse de una manipulación inadecuada de los residuos.

Activación de la radio
La radio se activa automáticamente tras un caudal de 50 litros, no obstante sin envío de telegramas de instalación. Alternativamente, la Radio se activa con la varilla de programación / herramienta de activación RML10-STD o con el software de parametrización.

Walk-by (Captura móvil de datos)
12 minutos después de la activación de la radio, la unidad envía telegramas de control. Después, la unidad envía telegramas walk-by regulares.

AMR (Captura automática de datos)
Tras la activación del transmisor radioeléctrico el dispositivo envía telegramas de instalación para vinculación en la red AMR. A continuación el dispositivo envía telegramas de datos regulares y telegramas de estadística dependientes del modo radioeléctrico configurado.

Parametrización
La unidad se parametriza con el software de parametrización.

FR

Sécurité et garantie
L'appareil est sans entretien. Ce produit ne doit être monté que par un personnel qualifié et formé, conformément aux présentes instructions d'installation.

Prends les mesures appropriées pour t'assurer que les exigences en matière d'hygiène de l'eau potable sont respectées pendant le transport, le stockage et l'utilisation. Respecte les normes et directives spécifiques à chaque pays!

Utilisation appropriée
Les compteurs d'eau sont utilisés pour enregistrer la consommation d'eau potable. Les compteurs d'eau sont exclusivement destinés à cette fin. Toute autre utilisation de l'appareil est considérée comme inappropriée. Les modifications apportées à l'unité doivent être approuvées.

Garantie et cautionnement
La garantie et les droits de garantie ne peuvent être invoqués que si les pièces ont été utilisées comme prévu et si les spécifications techniques des règles applicables ont été respectées.

Instructions de sécurité
Une mauvaise manipulation ou un serrage excessif des raccords vissés entraîne des fuites. Respectez le couple maximal indiqué dans les instructions.

Moyens de montage non autorisés!
Clé à chocs, chanvre, ruban d'étanchéité, graisse ou lubrifiant non autorisés lors du montage.

Joints d'étanchéité
Les joints doivent être adaptés à l'utilisation prévue en termes de dimensions et de charge thermique. N'utilisez que les joints fournis avec l'appareil.

Instructions de sécurité pour les piles au lithium
Pour la batterie au lithium métal non remplaçable installée de façon permanente dans l'appareil, les réglementations relatives au transport des matières dangereuses et au recyclage ainsi que les consignes de sécurité pour la manipulation des batteries doivent être respectées.

Les certificats d'essai des batteries utilisées sont disponibles sur demande.

Élimination correcte de ce produit
Directive DEEE 2012/19/UE Directive sur les déchets des équipements électriques et électroniques. Informations sur la mise au rebut:

Ne pas éliminer cet appareil et les batteries qu'il contient avec les déchets domestiques généraux. A des fins de traitement, de récupération et de recyclage, veuillez amener l'appareil et les batteries qu'il contient dans des points de collecte désignés. L'élimination correcte de cet appareil et des batteries qu'il contient contribue à préserver des ressources précieuses et à éviter les effets négatifs potentiels sur la santé humaine et sur l'environnement, ce qui pourrait survenir en cas de traitement inapproprié des déchets.

Activation de la radio
L'émetteur radio de l'appareil est automatiquement activé après un débit de 50 litres, mais sans envoyer de télégrammes d'installation. Alternativement, la radio est déclenchée à l'aide du stick de programmation / outil de déclenchement RML10-STD ou du logiciel de paramétrage.

Walk-by (acquisition de données mobiles)
12 minutes après l'activation de la radio, l'appareil envoie des télégrammes de contrôle. Ensuite, l'appareil envoie des télégrammes walk-by réguliers.

AMR (enregistrement automatique des données)
Après l'activation du canal radio, l'appareil envoie des télégrammes d'ins-tallation pour l'intégration dans le réseau AMR. Ensuite, l'appareil envoie des télégrammes de données réguliers et des télégrammes de statistiques en fonction du mode radio défini.

Paramétrage
L'appareil est paramétré à l'aide du logiciel de paramétrage.

IT

Sicurezza e garanzia
Il dispositivo non richiede manutenzione. Questo prodotto deve essere installato solo da personale specializzato e qualificato, in conformità con le presenti istruzioni di installazione.

È necessario adottare misure adeguate per garantire il rispetto dei requisiti di igiene dell'acqua potabile durante il trasporto, lo stoccaggio e l'utilizzo. Rispettare le norme e le direttive specifiche del paese!

Uso conforme
I contatori dell'acqua sono utilizzati per registrare il consumo di acqua potabile. I contatori d'acqua vanno impiegati esclusivamente a tale scopo. Ogni altro uso del dispositivo è da considerarsi improprio. Eventuali modifiche al dispositivo dovranno essere approvate.

Garanzia legale e convenzionale
Si possono far valere diritti di garanzia legale e convenzionale soltanto in caso di impiego conforme dei componenti e di osservanza delle specifiche e delle normative applicabili.

Avvertenze di sicurezza
L'impiego inappropriato o il serraggio eccessivo dei raccordi possono provocare perdite. Osservare la coppia indicata nelle istruzioni.

Materiali di montaggio non consentiti!
Durante il montaggio non sono ammessi avvitatori a impulsi, canapa, nastro sigillante, grasso o lubrificanti.

Guarnizioni
Le guarnizioni devono essere adeguate per dimensioni e sollecitazioni termiche all'impiego previsto. Si raccomanda quindi di usare solo le guarnizioni in dotazione all'apparecchio.

Avvertenze di sicurezza per le batterie al litio
Per la batteria al litio metallico non sostituibile installata in modo permanente nell'apparecchio, devono essere rispettate le norme per il trasporto di materiali pericolosi e per il riciclaggio, nonché le istruzioni di sicurezza per la manipolazione delle batterie.

I certificati di collaudo delle batterie impiegate sono disponibili su richiesta.

Smaltimento corretto di questo prodotto
Informazioni sulla direttiva RAEE 2012/19/UE sui rifiuti di apparecchiature elettriche ed elettroniche:

non smaltire questo dispositivo e le batterie contenute al suo interno con i rifiuti domestici indifferenziati. Per un trattamento, una raccolta e un riciclaggio adeguati, conferire il dispositivo e le batterie contenute al suo interno nei punti di raccolta previsti. Lo smaltimento corretto del dispositivo e delle batterie contenute al suo interno contribuirà al recupero di risorse importanti e alla prevenzione di potenziali effetti dannosi per la salute umana e per l'ambiente, che potrebbero invece derivare da uno smaltimento inappropriato.

Attivazione Radio
Il trasmettitore radio del dispositivo si attiva automaticamente dopo un flusso di 50 litri, ma senza inviare telegrammi di installazione. In alternativa, la Radio viene attivata con il bastone di programmazione / strumento di attivazione RML10-STD o il software di parametrizzazione.

Walk-by (rilevamento mobile dei dati)
12 minuti dopo l'attivazione della radio, il dispositivo invia telegrammi di controllo. In seguito, il dispositivo invia telegrammi walk-by regolari.

AMR (rilevamento automatico dei dati)
Dopo l'attivazione dell'emittente radio, il dispositivo invia dei telegrammi di installazione da incorporare nel social network AMR. In seguito, Il dispositivo invia poi telegrammi di dati regolari e, a seconda della Modalità radio impostata, telegrammi di statistiche.

Parametrizzazione
Il dispositivo viene parametrato utilizzando il software di parametrizzazione.

TR

Sicherheit und Gewährleistung
Das Gerät ist wartungsfrei. Dieses Produkt ist nur durch geschultes Fachpersonal nach der vorliegenden Installationsanleitung zu montieren.

Geeignete Maßnahmen zur Sicherung der trinkwasserhygienischen Anforderungen während Transport, Lagerung und Einsatz sind zu ergreifen. Länderspezifische Normen und Richtlinien beachten!

Bestimmungsgemäße Verwendung
Wasserzähler dienen zur Verbrauchserfassung von Trinkwasser.

Doc. no.: FI5REWAML0 EW15001-A, Doc. date: 15.09.2023

resideo

For support contact:
Ademco 1 GmbH, Hardhofweg 40,
74821 MOSBACH, GERMANY
Phone: +496261810

Subject to change
EN0H-0461GE23 R0923
© 2023 Resideo Technologies, Inc.
All rights reserved.

For more information
resideo.com

This document contains proprietary information and is protected by copyright and other international laws. Reproduction or improper use without specific written authorization is strictly forbidden.

Wasserzähler sind ausschließlich für diesen Zweck bestimmt. Eine andere Anwendung des Gerätes gilt als nicht bestimmungsgemäß. Änderungen am Gerät müssen genehmigt werden.

Gewährleistung und Garantie
Gewährleistungs- und Garantieansprüche können nur geltend gemacht werden, wenn die Teile bestimmungsgemäß verwendet und die technischen Vorgaben der geltenden Regeln eingehalten wurden.

Sicherheitshinweise
Unsachgemäßer Umgang oder ein zu starkes Anziehen von Verschraubungen führt zu Undichtigkeiten. Beachten Sie das in der Anleitung angegebene max. Drehmoment.

Nicht zulässige Montagemittel!
Schlagschrauber, Hanf, Dichtband, Fett oder Gleitmittel bei der Montage nicht zulässig.

Dichtungen
Dichtungen müssen hinsichtlich der Abmessungen und thermischen Belastung für den Einsatzzweck geeignet sein. Verwenden Sie nur die dem Gerät beigelegten Dichtungen.

Sicherheitshinweise für Lithium-Batterien
Für die im Gerät fest verbaute, nicht austauschbare Lithium-Metall-Batterie sind Vorschriften zum Gefahrgut-Transport und zum Recycling sowie Sicherheitshinweise zur Handhabung von Batterien einzuhalten.

Die Prüfbescheinigungen für die verwendeten Batterien sind auf Anfrage erhältlich.

Korrekte Entsorgung dieses Produktes
WEEE Direktifi 2012/19/EU Atık Elektrikli ve Elektronik Ekipman Direktifi Bertaraf talimatları-.

Bu cihazı ve içerdiği pilleri genel atıklarla birlikte atmayın. genel ev atıkları. Bu cihazı ve içindeki pilleri aşağıdaki adrese götürün pillerin uygun şekilde toplanması için belirlenen toplama noktalarına belirlenen toplama noktalarına götürün. Bu ürünün uygun şekilde imha edilmesi Bu cihazın ve içerdiği pillerin kullanılması değerli kaynakların korunmasına yardımcı olacak ve kaynakları ve insan sağlığı üzerindeki potansiyel olumsuz etkilerden kaçınmak ve ve çevreye zarar verebilir. meydana gelebilir.

Aktivierung Funk
Der Funksender des Gerätes wird automatisch nach einem Durchfluss von 50 Liter aktiviert,, jedoch ohne Aussendung von Installationstelegrammen. Alternativ wird der Funk mit dem Programmierstick / Auslösetool RML10-STD oder der Parametriersoftware ausgelöst.

Walk-by (Mobile Datenerfassung)
12 Minuten nach der Aktivierung des Funks, sendet das Gerät Kontrolltelegramme. Im Anschluss sendet das Gerät reguläre walk-by Telegramme.

AMR (Automatische Datenerfassung)
Nach Aktivierung des Funksenders sendet das Gerät Installationstelegramme zur Einbindung in das AMR-Netzwerk. Im Anschluss sendet das Gerät reguläre Datentelegramme und abhängig von eingestellten Funkmodus Statistiktelegramme.

Parametrierung
Die Parametrierung des Gerätes erfolgt mithilfe der Parametriersoftware.

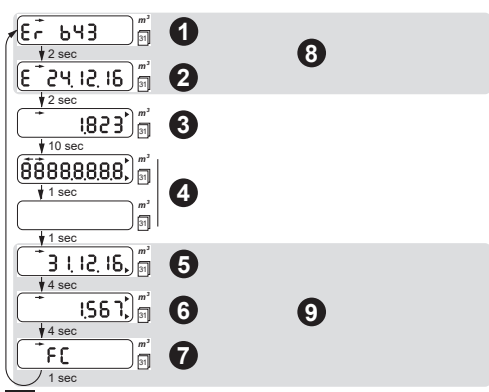

DE

Anzeigeschleife
(1) Fehlercode
(2) Fehlerdatum
(3) kum. Volumen
(4) Segmenttest: Display an/aus
(5) letzter Stichtag
(6) Verbrauch bis letzter Stichtag
(7) Funkmodus
(8) eingeblendet nur im Falle eines Fehlers
(9) über Parametriersoftware einblendbar und ausblendbar

EN

Display loop
(1) Error code
(2) Error date
(3) Cum. volume
(4) Segment test: Display on/off
(5) Last due date
(6) Consumption until last due date
(7) Radio mode
(8) Displayed only in the event of an error
(9) Can be shown and hidden via parameterisation software

ES

Bucle de indicación
(1) Código de error
(2) Fecha del error
(3) acum. Volumen
(4) Prueba de segmento: Display on/off
(5) Última fecha fijada
(6) Consumo hasta la última fecha de corte
(7) Modo radioeléctrico
(8) sólo se muestra en caso de error
(9) Puede mostrarse y ocultarse mediante el software de parametrización

FR

Boucle d‘affichage

(1) Code d’erreur
(2) Date d‘erreur
(3) Volume cum.
(4) Test segment: Écran allumé/éteint
(5) Dernière date de référence
(6) Consommation jusqu‘au dernier jour de référence
(7) Mode radio
(8) affiché uniquement en cas d‘erreur
(9) peut être affiché et masqué via le logiciel de paramétrage

IT

Anello di visualizzazione

(1) Codice di errore
(2) Data errore
(3) Volume cumulativo
(4) Test di segmento: Display acceso/spento
(5) Ultima data di riferimento
(6) Consumo fino all'ultima data di scadenza
(7) Modalità radio
(8) visualizzato solo in caso di errore
(9) Può essere mostrato e nascosto tramite il software di parametrizzazione

TR

Anzeigeschleife

(1) Fehlercode
(2) Fehlerdatum
(3) kum. Volumen
(4) Segmenttest: Display an/aus
(5) letzter Stichtag
(6) Verbrauch bis letzter Stichtag
(7) Funkmodus
(8) eingeblendet nur im Falle eines Fehlers
(9) über Parametriersoftware einblendbar und ausblendbar

DE

Umgebungsbedingungen	
Schutzklasse:	III nach EN 61140
Transport:	-25 °C ... 70 °C, Relative Luftfeuchte: max. 95 %, ohne Betauung
Lagerung:	-5 °C ... 45 °C, Relative Luftfeuchte: max. 95 %, ohne Betauung
Einsatz:	5 °C ... 55 °C, Relative Luftfeuchte: max. 95 %, ohne Betauung
Einflussgrößen	
Elektromagnetische Klasse:	E1
Mechanische Klasse:	M1
Schutzart	
IP-Schutzart:	IP65, IP68
Temperaturbereich	
Warmwasserzähler:	30 °C ... 90 °C
Kaltwasserzähler:	0,1 °C ... 30 °C
Durchflusssensor	
max. zulässiger Betriebsdruck:	1,6 MPa (16 bar)
Druckverlust:	≤ 0,63 bar (0,063 MPa)
Ein- und Auslauf-strecke:	nicht erforderlich (U0/D0)
Funk	
Funk-Mode:	S-Mode (AMR, walk-by) C-Mode (AMR, walk-by)
Funkfrequenz:	S-Mode (868,3 +/- 0,3) MHz C-Mode (868,95 +/- 0,25) MHz
Sendeleistung:	typisch 10 dBm, maximal 14 dBm
Verschlüsselung: (optional)	Security Mode 5 gemäß EN 13757-7, Security Profile A gemäß OMS-Spezifikation
Versorgung	
Betriebsspannung:	DC 3 V
Lebensdauer der Batterie:	1 Jahr Lagerung, 10 Jahre Funkbetrieb, 1 Jahr Reserve
Batterie	
Lithiumgehalt pro Batterie:	0,58 g
Batterietyp:	CR AA
Batterien pro Gerät:	1x

EN

Environmental conditions	
Protection class:	III according to EN 61140
Transport:	-25 °C ... 70 °C, Relative air humidity: max. 95 %, without condensation
Storage:	-5 °C ... 45 °C, Relative air humidity: max. 95 %, without condensation
Operation:	5 °C ... 55 °C, Relative air humidity: max. 95 %, without condensation
Influencing quantities	
Electromagnetic class:	E1
Mechanical class:	M1
Protection rating	
IP protection rating:	IP65, IP68
Temperature range	
Hot water meter:	30 °C ... 90 °C
Cold water meter:	0,1 °C ... 30 °C
Flow sensor	
Max. permissible operating pressure	1,6 MPa (16 bar)
Pressure loss:	≤ 0,63 bar (0,063 MPa)
Inflow and outflow zone:	not necessary (U0/D0)
Radio	
Radio modes:	S-Mode (AMR, walk-by) C-Mode (AMR, walk-by)
Radio frequency:	S-Mode (868,3 +/- 0,3) MHz C-Mode (868,95 +/- 0,25) MHz
Transmission power:	typically 10 dBm, maximum 14 dBm
Encryption: (optional)	Security Mode 5 according to EN 13757-7, Security Profile A according to OMS specification
Power supply	
Nominal voltage:	DC 3 V
Battery life:	1 year storage, 10 years radio operation, 1 year reserve
Battery	
Lithium content per battery:	0,58 g
Battery type:	CR AA
Batteries per unit:	1x

ES

Condiciones del entorno	
Clase de protección:	III nach EN 61140
Transporte:	-25 °C ... 70 °C, Humedad relativa del aire: máx. 95 %, sin condensación
Almacenaje	-5 °C ... 45 °C, Humedad relativa del aire: máx. 95 %, sin condensación
Empleo:	5 °C ... 55 °C, Humedad relativa del aire: máx. 95 %, sin condensación
Magnitudes de influencia	
Clase electroma-gnética:	E1
Clase mecánica:	M1
Tipo de protección	
Tipo de protección IP:	IP65, IP68
Rango de temperatura	
Contador de agua caliente:	30 °C ... 90 °C
Contador de agua fría:	0,1 °C ... 30 °C
Sensor de caudal	
Presión de servicio máx. admisible:	1,6 MPa (16 bar)
Pérdida de presión:	≤ 0,63 bar (0,063 MPa)
Sección de entrada y salida:	no es necesario (U0/D0)
Radio	
Modo radioeléctrico:	S-Mode (AMR, walk-by) C-Mode (AMR, walk-by)
Frecuencia radioeléctrica:	S-Mode (868,3 +/- 0,3) MHz C-Mode (868,95 +/- 0,25) MHz
Potencia de transmisión:	típica 10 dBm, máxima 14 dBm
Encriptación: (opcional)	Security Mode 5 según la norma EN 13757-7, Security Profile A según especificación OMS
Alimentación	
Tensión de servicio:	DC 3 V
Vida útil de la batería:	1 año de almacenaje, 10 años de servicio radioeléctrico, 1 año de reserva
Batería	
Contenido de litio por batería:	0,58 g
Tipo de batería:	CR AA
Baterías por unidad:	1x

FR

Conditions environnementales	
Classe de protection:	III selon EN 61140
Transport:	-25 °C ... 70 °C, Humidité relative : max. 95 %, sans condensation
Entreposage:	-5 °C ... 45 °C, Humidité relative : max. 95 %, sans condensation
Utilisation:	5 °C ... 55 °C, Humidité relative : max. 95 %, sans condensation
Valeurs d‘influence	
Classe électroma-gnétique:	E1
Classe mécanique:	M1
Catégorie de protection	
Indice de protection IP:	IP65, IP68
Plage de température	
Compteur d'eau chaude:	30 °C ... 90 °C
Compteur d'eau froide:	0,1 °C ... 30 °C
Sonde de débit	
Pression de service maximale admissible:	1,6 MPa (16 bar)
Perte de pression:	≤ 0,63 bar (0,063 MPa)
Parcours d'entrée et de sortie:	non requis (U0/D0)
Radio	
Mode radio:	S-Mode (AMR, walk-by) C-Mode (AMR, walk-by)
Fréquence radio:	S-Mode (868,3 +/- 0,3) MHz C-Mode (868,95 +/- 0,25) MHz
Puissance d'émission:	typique 10 dBm, maximum 14 dBm
Chiffrement: (optional)	Security Mode 5 selon EN 13757-7, Security Profile A selon la spécification OMS
Approvisionnement en énergie	
Tension de service:	DC 3 V
Durée de vie de la pile:	1 an de stockage, 10 ans de fonctionnement radio, 1 an de réserve
Batterie	
Teneur en lithium par pile:	0,58 g
Type de piles:	CR AA
Piles par appareil:	1x

IT

Condizioni ambientali	
Classe di protezione:	III nach EN 61140
Trasporto:	da -25 °C ... 70 °C, Umidità relativa dell'aria: max. 95 %, senza condensazione
Stoccaggio:	da -5 °C ... 45 °C, Umidità relativa dell'aria: max. 95 %, senza condensazione
Impiego:	da 5 °C ... 55 °C, Umidità relativa dell'aria: max. 95 %, senza condensazione
Fattori d‘influenza	
Classe elettroma-gnetica:	E1
Classe meccanica:	M1
Tipo di protezione	
Tipo di protezione IP:	IP65, IP68
Campo di temperatura	
Contatore dell‘acqua calda:	30 °C ... 90 °C
Contatore dell‘ac-qua fredda:	0,1 °C ... 30 °C
Sensore di fl usso	
Pressione di esercizio max. cons.:	1,6 MPa (16 bar)
Perdita di pressione:	≤ 0,63 bar (0,063 MPa)
Tratto di ingresso e di uscita:	non richiesto (U0/D0)
Radio	
Modalità radio:	S-Mode (AMR, walk-by) C-Mode (AMR, walk-by)
Frequenza radio:	S-Mode (868,3 +/- 0,3) MHz C-Mode (868,95 +/- 0,25) MHz
Potenza di trasmissione:	tipicamente 10 dBm, massimo 14 dBm
Cifratura: (opzionale)	Security Mode 5 secondo EN 13757-7, Security Profile A secondo le specifiche OMS
Alimentazione	
Tensione di esercizio:	DC 3 V
Durata di vita della batteria:	1 anno di stoccaggio, 10 anni di esercizio radio, 1 anno di riserva
Batteria	
Contenuto di litio per batteria:	0,58 g
Tipo di batteria:	CR AA
Batterie per dispositivo:	1x

TR

Umgebungsbedingungen	
Schutzklasse:	III nach EN 61140
Transport:	-25 °C ... 70 °C, Relative Luftfeuchte: max. 95 %, ohne Betauung
Lagerung:	-5 °C ... 45 °C, Relative Luftfeuchte: max. 95 %, ohne Betauung
Einsatz:	5 °C ... 55 °C, Relative Luftfeuchte: max. 95 %, ohne Betauung
Einflussgrößen	
Elektromagnetische Klasse:	E1
Mechanische Klasse:	M1
Schutzart	
IP-Schutzart:	IP65, IP68
Temperaturbereich	
Warmwasserzähler:	30 °C ... 90 °C
Kaltwasserzähler:	0,1 °C ... 30 °C
Durchflusssensor	
max. zulässiger Betriebsdruck:	1,6 MPa (16 bar)
Druckverlust:	≤ 0,63 bar (0,063 MPa)
Ein- und Auslauf-strecke:	nicht erforderlich (U0/D0)
Funk	
Funk-Mode:	S-Mode (AMR, walk-by) C-Mode (AMR, walk-by)
Funkfrequenz:	S-Mode (868,3 +/- 0,3) MHz C-Mode (868,95 +/- 0,25) MHz
Sendeleistung:	typisch 10 dBm, maximal 14 dBm
Verschlüsselung: (optional)	Security Mode 5 gemäß EN 13757-7, Security Profile A gemäß OMS-Spezifikation
Versorgung	
Betriebsspannung:	DC 3 V
Lebensdauer der Batterie:	1 Jahr Lagerung, 10 Jahre Funkbetrieb, 1 Jahr Reserve
Batterie	
Lithiumgehalt pro Batterie:	0,58 g
Batterietyp:	CR AA
Batterien pro Gerät:	1x

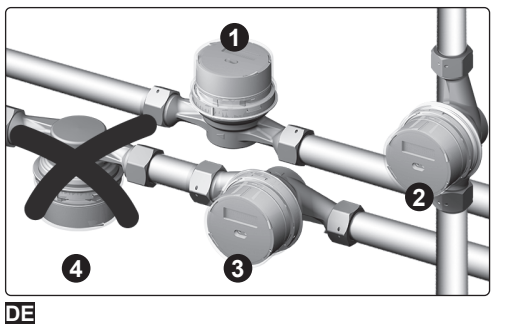

DE

Einbaulagen

(1) Einbau horizontal
(2) Einbau vertikal
(3) Einbau horizontal, 90 Grad gedreht
(4) Kein Einbau über Kopf!

⚠ **Zähler in Fließrichtung montieren!**
Markierung am Zähler beachten!

EN

Installation positions

(1) Installation horizontal
(2) Installation vertical
(3) Installation horizontal, rotated 90 degrees
(4) No overhead installation!

⚠ **Install the meter in the direction of flow!**
Observe the marking on the meter!

ES

Posiciones de montaje

(1) Montaje horizontal
(2) Montaje vertical
(3) Montaje horizontal, girado 90 grados
(4) No montar por encima de la cabeza!

⚠ **¡Instala el contador en la dirección del flujo!**
Ten en cuenta la marca del contador.

FR

Positions de montage

(1) Montage horizontal
(2) Montage vertical
(3) Montage horizontal, tourné de 90 degrés
(4) Pas de montage au-dessus de la tête!

⚠ **Monter le compteur dans le sens de l‘écoulement!**
Observer le marquage sur le compteur!

IT

Posizioni di montaggio

(1) Montaggio orizzontale
(2) Montaggio verticale
(3) Montaggio orizzontale, ruotato di 90 gradi
(4) Non montare sopra testa!

⚠ **Installa il contatore nella direzione del flusso!**
Rispetta la marcatura sul contatore!

TR

Einbaulagen

(1) Einbau horizontal
(2) Einbau vertikal
(3) Einbau horizontal,
(4) Kein Einbau über Kopf!

⚠ **Zähler in Fließrichtung montieren!**
Markierung am Zähler beachten!

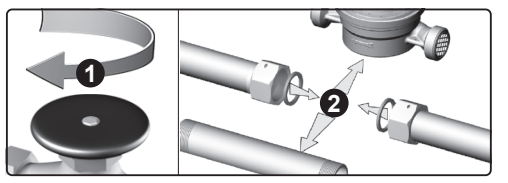

DE

Vor Montagebeginn

(1) Rohrleitung gründlich spülen, Messstelle absperren und druck-entlasten!
(2) Spülrohr / Dichtungen / alten Zähler demontieren.

⚠ **Verbrühungsgefahr!**
Heißes Wasser oder Dampf.
Rohrleitung abkühlen lassen!

EN

Before starting assembly

(1) Thoroughly flush the pipeline, shut off the measuring point and relieve the pressure!
(2) Dismantle flush pipe / seals / old meter.

⚠ **Danger of scalding!**
Hot water or steam.
Let the pipeline cool down!

ES

Antes del inicio del montaje

(1) Lava a fondo la tubería, cierra el punto de medición y libera la presión.
(2) Desmontar el tubo de enjuague / juntas / contadores antiguos.

⚠ **Peligro de escaldadura!**
Agua caliente o vapor.
¡Deje enfriar la tubería!

FR

Avant de commencer l‘installation

(1) Rincer soigneusement la tuyauterie, fermer le point de mesure et le dépressuriser!
(2) Démonter le tube de rinçage / les joints / l’ancien compteur.

⚠ **Risque de brûlure!**
Eau chaude ou vapeur.
Laissez refroidir la tuyauterie!

IT

Prima di iniziare il montaggio

(1) Sciacqua accuratamente la tubatura, chiudi il punto di misurazione e scarica la pressione!
(2) Smontare tubo/guarnizioni/vecchi contatori.

⚠ **Pericolo di scottature!**
Acqua calda o vapore.
Lasci raffreddare la conduttura!

TR

Vor Montagebeginn

(1) Rohrleitung gründlich spülen, Messstelle absperren und druck-entlasten!
(2) Spülrohr / Dichtungen / alten Zähler demontieren.

⚠ **Verbrühungsgefahr!**
Heißes Wasser oder Dampf.
Rohrleitung abkühlen lassen!

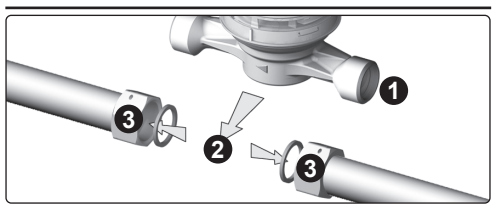

DE

Montageschritte - Einbau

(1) Dichtflächen auf Beschädigungen kontrollieren und ggf. säubern.
(2) Neuen Zähler mit neuen Dichtungen einsetzen.
(3) Verschraubungen festziehen!

⚠ **Drehmoment beachten!**
25...30 Nm

EN

Mounting steps - Installation

(1) Check the sealing surfaces for damage and clean if necessary.
(2) Install the new meter with new seals.
(3) Tighten the threaded joints!

⚠ **Note torque!**
25...30 Nm

ES

Pasos de montaje - Instalación

(1) Controlar la presencia de daños en las superficies de obturación y en caso necesario limpiarlas.
(2) Instalar contadores nuevos con juntas nuevas.
(3) ¡Aprieta las uniones atornilladas!

⚠ **¡Observe el par de apriete!**
25...30 Nm

FR

Étapes de montage - Installation

(1) Vérifier que les surfaces de joint ne sont pas endommagées et les nettoyer si nécessaire.
(2) Installer le nouveau compteur avec de nouveaux joints.
(3) Serrer les raccords à vis!

⚠ **Attention au couple !**
25...30 Nm

IT

Fasi di montaggio - Installazione

(1) Controllare la presenza di danni sulle superfici di tenuta e, se necessario, pulirle.
(2) Installare il nuovo contatore con guarnizioni nuove.
(3) Stringi i collegamenti a vite!

⚠ **Osservare la coppia!**
25...30 Nm

TR

Montageschritte - Einbau

(1) Dichtflächen auf Beschädigungen kontrollieren und ggf. säubern.
(2) Neuen Zähler mit neuen Dichtungen einsetzen.
(3) Verschraubungen festziehen!

⚠ **Drehmoment beachten!**
25...30 Nm

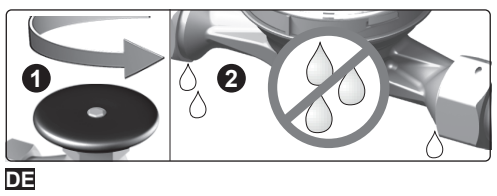

DE

Montageschritte - Installation kontrollieren und verplomben

(1) Absperrventile langsam öffnen.
(2) Installation auf Dichtheit überprüfen.
(3) Verplomben Sie das Gerät!

EN

Installation steps - Check and seal installation

(1) Slowly open the shut-off valves.
(2) Check the installation spot for leaks.
(3) Seal the device!

ES

Pasos de la instalación - Comprobar la instalación y sellado

(1) Abrir lentamente las válvulas de cierre
(2) Comprobar la presencia de inestanqueidades en el punto de instalación.
(3) Precinte la unidad.

FR

Étapes de montage - contrôler l‘installation et sceller

(1) Ouvrir lentement les vannes d’arrêt.
(2) Vérifi er l’étanchéité de la zone de montage.
(3) Scellez l‘appareil!

IT

Fasi di installazione - Controllare l‘installazione e sigillare

(1) Aprire lentamente le valvole di intercettazione
(2) Verificare la presenza di eventuali perdite nel punto di installa-zione.
(3) Sigilli il dispositivo per proteggerlo da manomissioni!

TR

Montageschritte - Installation kontrollieren und verplomben

(1) Absperrventile langsam öffnen.
(2) Installation auf Dichtheit überprüfen.
(3) Verplomben Sie das Gerät!